DBK d.o.o.
Samostanska ulica 3
SLOVENIJA -2360 Radlje ob Dravi
ID št.za DDV SI90071000
Tel.: +386 41 409-268
Email: info@dbk.si http://www.dbk.si

# EKO, V-ATC

**MODELI: V-408 V-510 V-710 V-714**

**V** serija **ATC** je XYZCAM CNC **EKO** serija s samodejnim načinom menjave orodij, kar je ekonomičen način za popolno CNC avtomatizacijo, je najboljši začetni ATC s 4-6 položaji linearnega orodja, 6HP/ 12HP ATC spindlom in hibridni servo/ servo sistem. Na sliki je prikazan XYZCAM, V2040AL.

| **Lastnosti** | **Specifikacija** | | | |
|---|---|---|---|---|
| Model | 408(1325) | 510(1530) | 710(2030) | 714(2040) |
| Dimenzija mize | 1330x2540mm | 1590x3050mm | 2100x3050mm | 2100x4100mm |
| X,Y delovna dimenzija | 1270x2540mm | 1524x3048mm | 2032x3048mm | 2032x4064mm |
| Pomik po Z osi | Z-os 204 mm, opcijsko do 304 mm | | | |
| Struktura mize | Vacuum + T vpenjala | | | |
| Prenosi | Zobata letev z zobniškim prenosom na X in Y osi, na Z osi je spindl vreteno | | | |
| Pogon | Koračni motorji (hybrid servo/AC servo motorji kot opcija) | | | |
| Max. hitrost prostih hodov | 18m/min, 50m/min | | | |
| Max delovna hitrost | 12m/min, 30/min | | | |
| Spindle Motor | Zračno hlajeni ATC spindl motor kot opcija 4.5KW, 6KW do 9.5KW (vodno hlajeni), 18000r/min (24000r/min kot opcija) | | | |
| Menjava orodij | Linearna postavitev zadaj za 6 do 10 orodij (Max 16 orodij) | | | |
| Delovna napetost | AC380V (230V kot opcija) | | | |
| Format | G koda | | | |
| Software opcijsko | Artcam, Type3, Aspire, Fusion360, Cut2D | | | |
| Krmilnik | WINDOWS osnovni kontroler, opcijsko: SYNTEC integriran kontroler | | | |

DBK d.o.o.
Samostanska ulica 3
SLOVENIJA -2360 Radlje ob Dravi
ID št.za DDV SI90071000
Tel.: +386 41 409-268
Email: info@dbk.si http://www.dbk.si

Model V1530AL.

V2040AL ATC baziran na zelo robustnem in togem podnožju.

DBK d.o.o.
Samostanska ulica 3
SLOVENIJA -2360 Radlje ob Dravi
ID št.za DDV SI90071000
Tel.: +386 41 409-268
Email: info@dbk.si http://www.dbk.si

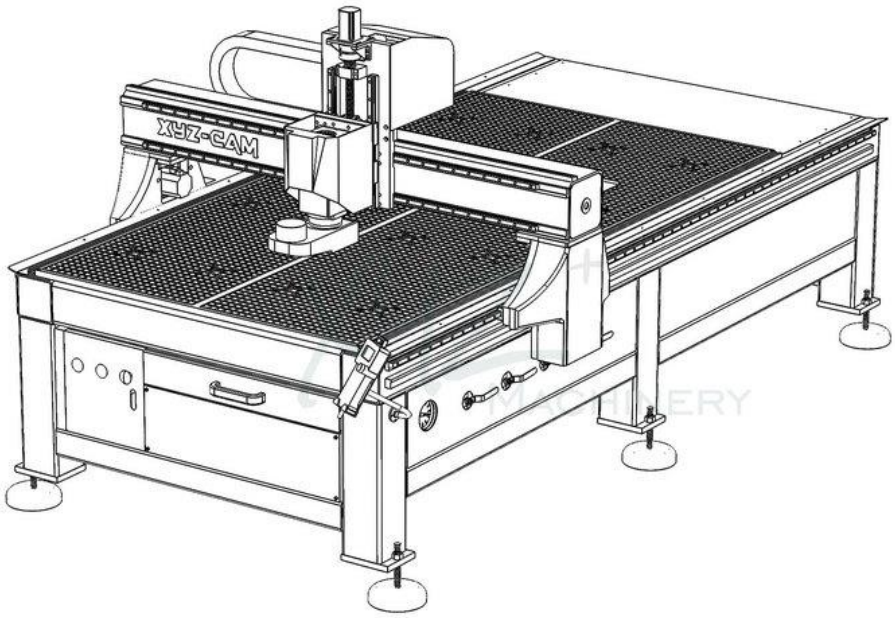


XYZCAM, struktura A, kompakten okvir je izdelan iz brezšivnega varjenega cevastega jekla, modeli na voljo od 100 X 100 mm do veliko večje površine 172 X 254 mm ali več. Možna je tudi močnejša izvedba stroja.

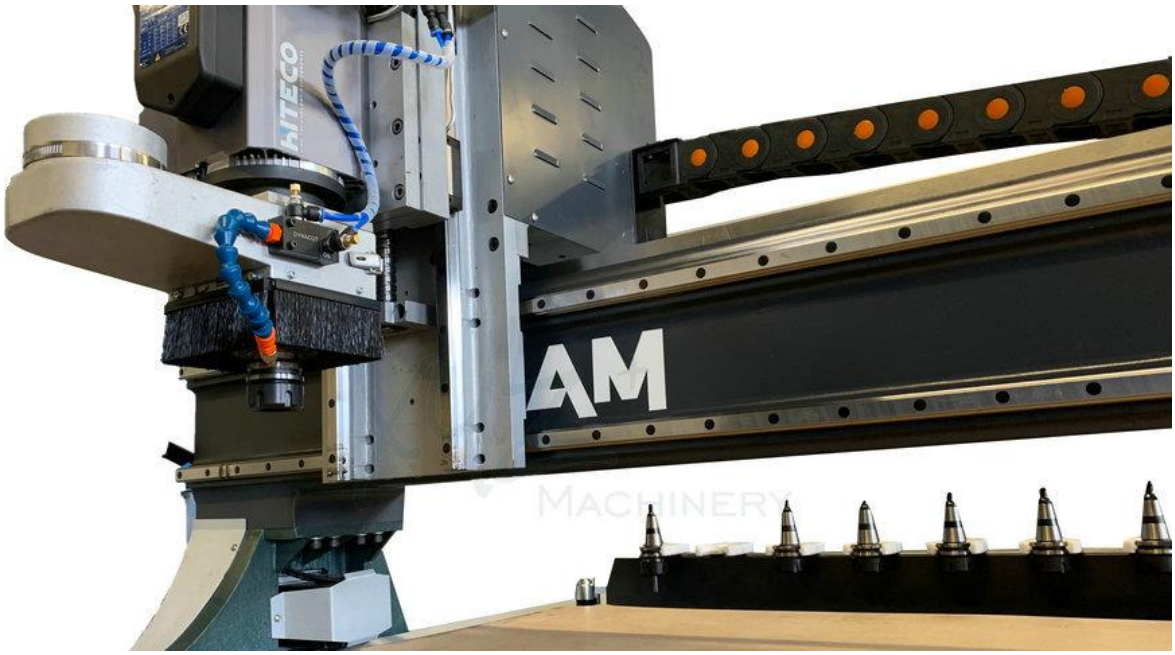


Visokofrekvenčni spindl motor z avtomatsko menjavo, moči od 4.5, 6.0, 9.5KW, vodno ali zračno hlajeno.

DBK d.o.o.
Samostanska ulica 3
SLOVENIJA -2360 Radlje ob Dravi
ID št.za DDV SI90071000
Tel.: +386 41 409-268
Email: info@dbk.si http://www.dbk.si

Standardna izvedba s 6-držali za orodja (na voljo 6-10), fiksno pritrjen senzor za umerjanje orodij.

V-ATC model v težki in togi izvedbi.

V-ATC (A2/A3) različica na voljo: z dvojno ali trojno glavo, ki samodejno zamenja glavo.

Možnosti krmilnika:

Ročni terminal brez povezave na osnovi vgrajene krmilne platforme z USB.

Narejeno v Evropi, na osnovi WINDOWS krmilnika in MPG integriranega CNC krmilnika.

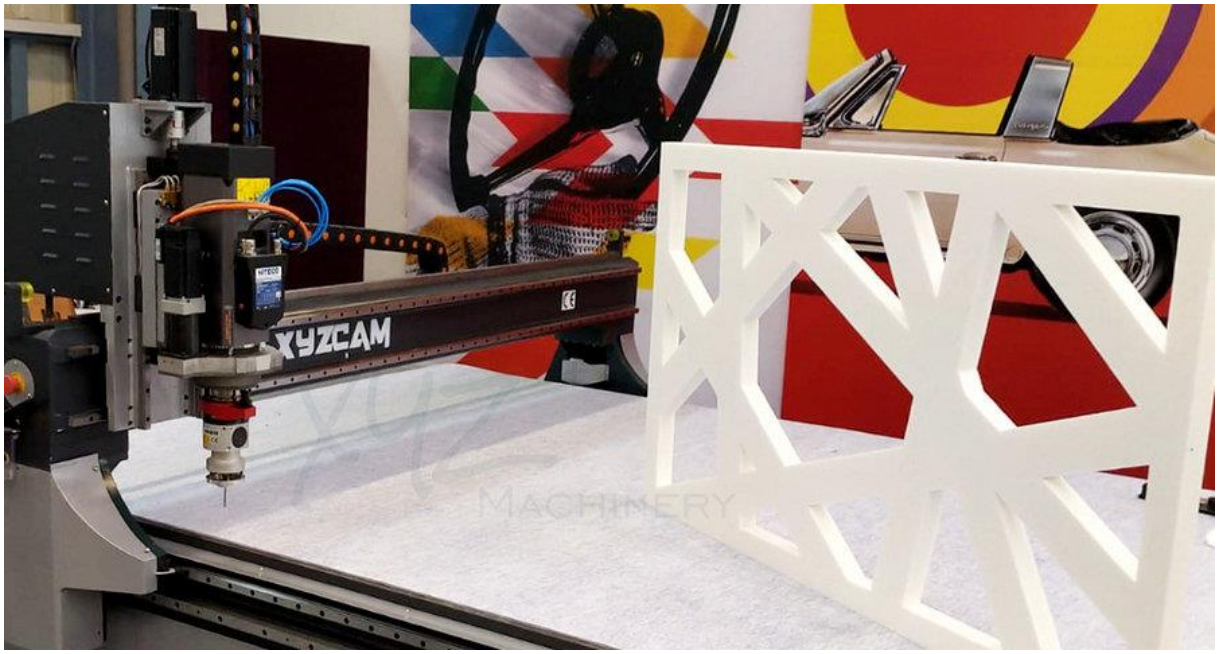


Agregati so na voljo tudi na V seriji, da bi povečali vsestranskost strojev in vretena, XYZ ponuja številne različne konfiguracije agregata, ki jih je mogoče uporabiti v različnih obdelovalnih aplikacijah prek povezav C-Axis.

Opcijska oprema.